Minuterie

Numéro d‘article: 900208.007

Date: 02.05.2019 V4.40

Schéma de connexion

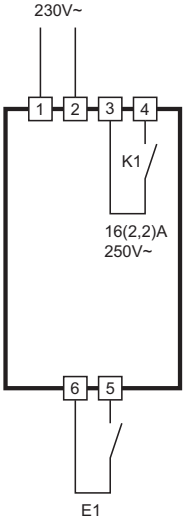

Description du produit

L’horloge ST64-31.07 a été conçue pour des commandes séquentielles simples. Grâce au boîtier rond, elle peut être utilisée là où des commandes mécaniques ont été montées jusqu’ici. L’horloge est alimentée en tension alternative de 230 V. Le relais incorporé résiste à des charges ohmiques de 16 A. Il est possible de commuter des charges inductives jusqu’à 2,2A..

Dimensions avant: 64mm, rond
Dimensions d‘encastrement: 60mm, rond
Etanchéité: avant IP65
Connexion: fiche plate 6,3mm

© Störk-Tronic 2019 • www.stoerk-tronic.com • Sous réserve de modifications techniques.

Informations générales

La minuterie commandée par microprocesseur dispose d'une horloge avec fonction marche/arrêt simple.
A l'état de base, la durée réglée (consigne) est affichée. Ceci peut être réglé à l'aide de la touche HAUT ou BAS. La touche START/STOP permet de démarrer l'intervalle de temps, le temps réglé est écoulé et K1 est activé ou désactivé (P7).

Sans Autoreset (P17=0) :
A la fin, l'affichage clignote et le buzzer sonne pendant un temps prédéfini (P9). De plus, K1 est désactivé ou activé (P7). En appuyant à nouveau sur la touche START/STOP, le signal de fin de course peut être acquitté (inhibition de buzzer) et l'horloge revient à son état initial (affichage de la durée réglée).

Avec Autoreset (P17=1) :
A la fin, K1 est éteint ou allumé et la minuterie revient immédiatement à son état initial (affichage de la durée réglée).

Une fois la minuterie démarrée, il est possible de l'interrompre à l'aide de la touche START/STOP et de revenir à l'état initial.

Au lieu de la touche START/STOP, l'entrée E1 peut également être utilisée pour les mêmes fonctions

Touches de commande

Touche 1 : HAUT
Cette touche permet d'agrandir le paramètre ou sa valeur. Il peut également être utilisé pour afficher la durée reglée (paramètre T1) pendant que la minuterie est en marche.

Touche 2 : BAS
Cette touche permet de diminuer le paramètre ou sa valeur. La plage de temps de la consigne (paramètre P1) peut également être affichée..

Touche 3 : START/STOP
Appuyez sur cette touche pour démarrer ou arrêter la minuterie. Le buzzer peut également être acquitté en appuyant sur la touche..

Affichage

Le temps restant est automatiquement affiché à la résolution optimale :

999 ... 10
999h ... 10 h
L'affichage change toutes les **heures**

9:59 ... 0: 10
9h 59mn ... 0h 10mn
L'affichage change toutes les **minutes**

9:59 ... 0: 10
9mn 59s ... 0mn 0s
L'affichage change toutes les **secondes**

Si la résolution de 0,1 secondes est sélectionnée avec le paramètre P13, la minuterie va de 99,9 à 0,0 secondes.

Niveaux de commande:

1. niveau de commande:
Paramétrage de la durée (consigne)

La durée peut être modifiée directement en appuyant sur la touche HAUT ou BAS.

2. niveau de commande (P paramètres) :
Configuration des paramètres

Une pression simultanée des touches HAUT et BAS pendant au moins 4 secondes permet d'accéder à une liste pour les paramètres de (en commençant par P1).
La touche HAUT permet de faire défiler la liste vers le haut et la touche BAS de la faire défiler vers le bas.
Une pression de la touche START/STOP affiche la valeur du paramètre en question. Une pression supplémentaire sur la touche HAUT ou BAS permet d'ajuster la valeur.
Après relâchement de toutes les touches, la nouvelle valeur est sauvegardée. Le retour à l'état normal s'effectue automatiquement lorsqu'aucune touche n'est enfoncée pendant 60 secondes

© Störk-Tronic 2019 • www.stoerk-tronic.com • Sous réserve de modifications techniques.

Premier niveau de commande (valeur de consigne)

Para-mètre	Description fonctionnelle	Plage de réglage	Valeur usine	Valeur client
T1	Durée (consigne)	000...999 (voir P 1)	60	

Deuxième niveau de commande (P paramètres):

Para-mètre	Description de la fonction	Plage de réglage	Valeur usine	Valeur client
P 1	Plage de temps pour T1	0 : 0...999 secondes 1 : 0...999 minutes 2 : 0...999 heures 3 : 0...999 1/10 secondes	0	
P5	Fonction de l'entrée E1 (START/STOP)	0 : effective avec fermeture 1 : effective avec ouverture	0	
P7	Fonction sortie K1	0 : MARCHE à la fin 1 : ARRÊT à la fin 2 : MARCHE avec le buzzer 3 : ARRÊT avec le buzzer	0	
P9	Durée du signal du buzzer (seulement si P17=0)	0 ... 180 secondes	10	
P 10	Trigger pour la fonction START	0 : Touche ou entrée E1 1 : seulement touche 2 : seulement E1	0	
P 11	Trigger pour la fonction STOP	0 : Touche ou entrée E1 1 : seulement touche 2 : seulement E1	0	
P 12	Affichage du temps	0 : Temps restant 1 : Temps écoulé	0	
P 17	Autoreset	0: pas de reset 1: réinitialiser si la minuterie a expiré	0	
Pro	Afficher la version du programme			

Description des paramètres :

P 1 : Plage de temps
La consigne pour la durée peut être réglée en 1/10 de seconde, secondes, minutes ou heures. La plage de numéros va toujours de 0 à 999.

P5 : Fonction de l'entrée E1
«Effective avec fermeture» signifie qu'un flanc de l'état ouvert à l'état fermé d'un contact à l'entrée E1 déclenche la fonction START ou STOP.
«Effective avec ouverture» signifie qu'un flanc de l'état fermé à l'état ouvert d'un contact à l'entrée E1 déclenche la fonction START ou STOP.

P7 : Fpnction de la sortie K1
1 : Le contact est fermé pendant que la minuterie est en marche. Il est ouvert pour le reste du temps.
2 : Le contact est ouvert pendant que la minuterie est en marche. Le reste du temps, il est fermé.
3 : Le contact fonctionne parallèlement au buzzer. Pendant que le buzzer sonne, le contact est fermé et il ouvert pour le reste du temps.
3 : Le contact fonctionne à l'inverse du buzzer. Pendant que le buzzer sonne, le contact est ouvert et il est fermé pour le reste du temps.

P9 : Durée du signal du buzzer
A la fin du temps écoulé, le buzzer retentit pendant une durée spécifiée ici.
Si la durée = 0 ou si l'autoreset est activé avec P 17=1, aucun signal sonore n'est émis.

P 10 : Trigger pour la fonction START
La fonction START peut être déclenchée à l'aide de la touche et/ou de l'entrée E1.
Ceci est indépendant du déclenchement de la fonction STOP.

P 10 : Trigger pour la fonction STOP
La fonction STOP peut être déclenchée à l'aide de la touche et/ou de l'entrée E1.
Ceci est indépendant du déclenchement de la fonction START.

P 12 : Affichage du temps
Avec le réglage «Temps restant», le temps est recompté de la consigne à 0.
Dans le réglage «Temps ècoulé», le temps est incrémenté de 0 à la consigne.

P 17 : Autoreset
A la fin du temps écoulé, la minuterie peut être automatiquement mise à l'état par défaut. La prochaine fois que vous appuyez sur le bouton Start/Stop (ou entrée E1), la minuterie redémarre immédiatement.

© Störk-Tronic 2019 • www.stoerk-tronic.com • Sous réserve de modifications techniques.

Entrées	**E1:**	Entrée de commutation pour interrupteur externe sans potentiel voir aussi paramètre P5
Sorties	**K1:**	Relais 16(2,2) A 250 V, contact normalement ouvert Buzzer supplémentaire intégré, 85dB
Affichages	Afficheur LED à trois chiffres, hauteur 13 mm, couleur rouge.	
Alimentation	230V, 50Hz/60Hz	
Connecteurs	Broches 1 à 4 :	fiches plates 6,3 x 0,8 mm
	Broches 5 et 6 :	fiches plates 2,8 x 0,5 mm
Conditions d'environnement	Température de stockage	-20°C...+70°C
	Température de fonctionnement	0...50°C
	Humidité relative	75 % max., pas de condensation
Poids	env 200 g, sans capteur	
Degré de protection	IP65	
Boitier	Dimensions avant :	rond, 64,0 mm de diamètre
	Découpe de tableau :	rond, 60,5 mm de diamètre
	Profondeur de montage :	env. 65 mm avec connecteurs
	Fixation :	équerre vissée en acier

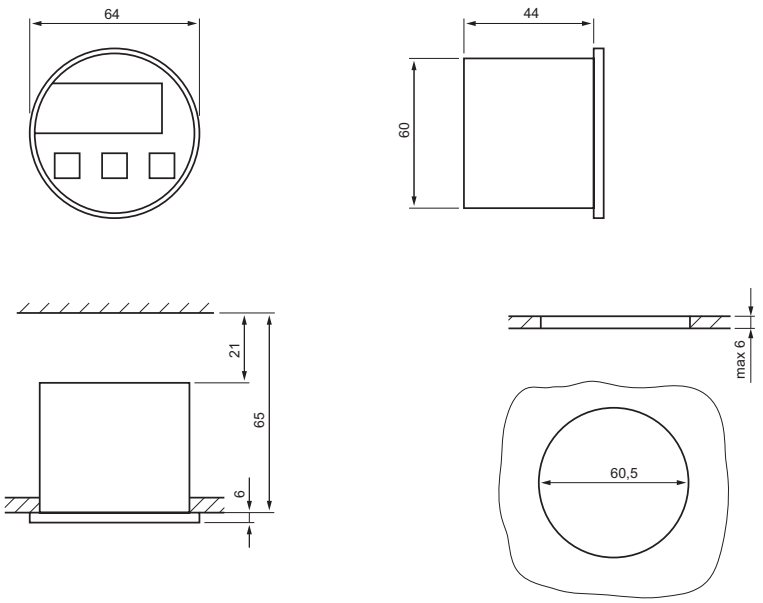

© Störk-Tronic 2019 • www.stoerk-tronic.com • Sous réserve de modifications techniques.